Datablad

Varenummer: 203160M1041C3X
Beskrivelse: E+G Justerfod
GN 31-60-M10-41-C3-X
Note: X Med indvendigt gevind, udvendig sekskant

Mål

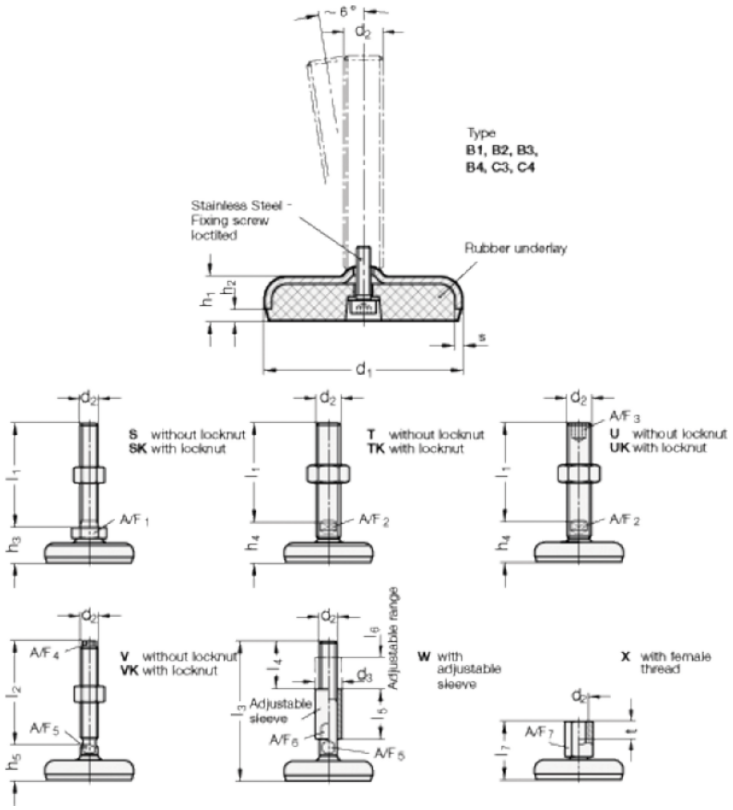

A/F7	= 14
d1	= 60
d2	= 10
h1	= 16
h2	= 4
l7 +4.0/0	= 41
s	= 3
t	= 10

Dokumenter, målskitser og brochurer af enhver slags kan indeholde fejl for hvilke Brd. Klee A/S ikke hæfter.